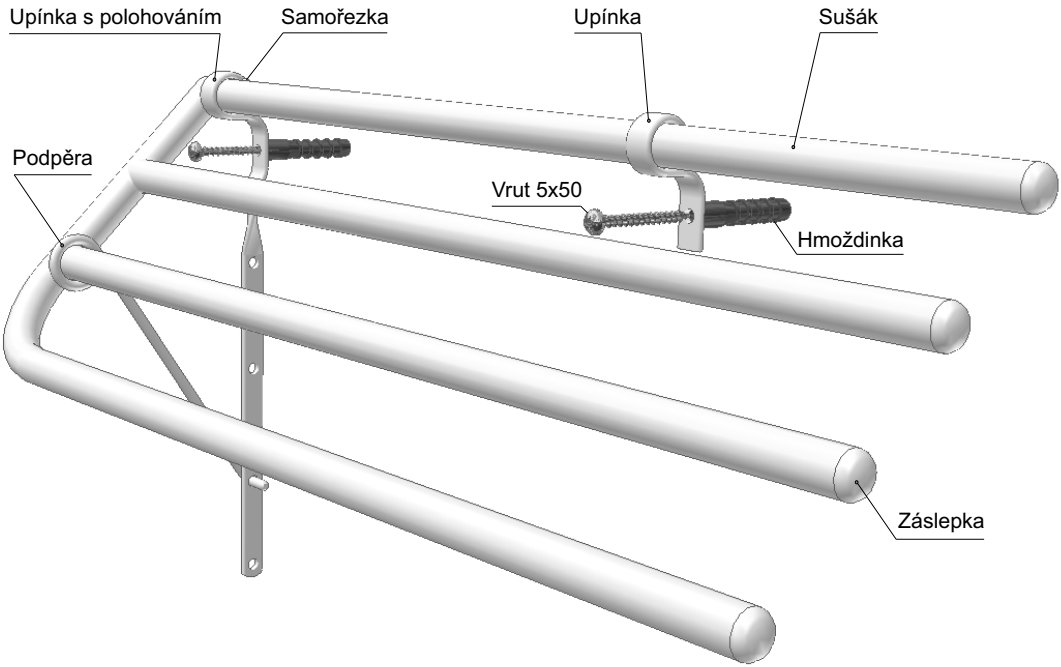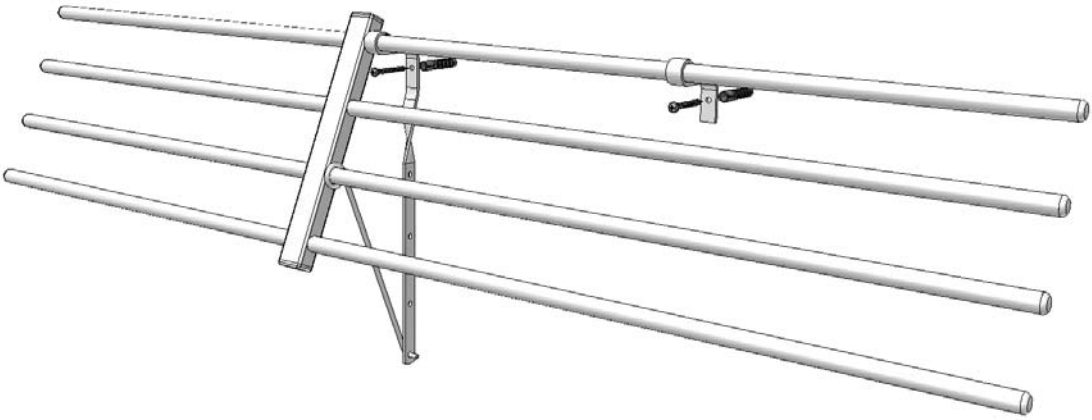Montážní sestava sušáku na stěnu